CEREST
Ingénierie Industrielle - Machines spéciales



CONFORMATEUR ACIER AUTONOME

● **Etudes mécaniques** ● **Réalisations** ○ **Câblages** ○ **Automatismes**

Ce conformateur sert de moule pour envelopper une cuve de polyuréthane isolant (tel que cuve de chauffe eau).

L'opérateur positionne la cuve (bouchonnées) dans 3 pions sur la base de la demi coquilles fixe.

Il Ferme manuellement la demi coquie pivotante.

IL descend le couvercle via une manivelle située à l'arrière.

Ensuite il verrouille ses composants à l'aide de plusieurs sauterelles de bridage afin de garantir une bonne étanchéité.

Ensuite il injecte le mélange dans un orifice prévus à cet effet.

Après durcissement du polyuréthane l'opérateur ouvre la demi coquis afin d'exrtraire la cuve isolée.

CARACTERISTIQUES :

- **Hauteur = 2170 mm**
- **Largeur = 1800**
- **Profondeur = 1500**
- **Poids = 700 kg**
- **Diamètre Cuve Ø 650 mm**
- **Hauteur cuve = 1700 mm**

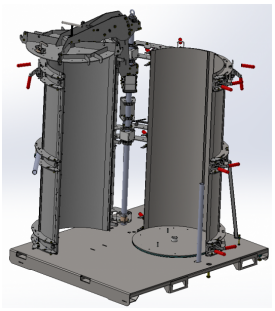

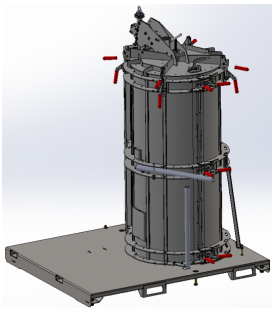

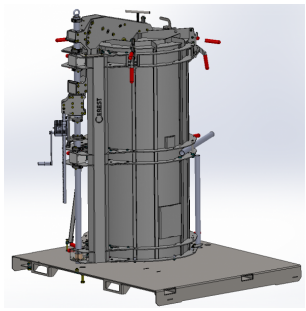

Réf : 3878

CEREST
20 Rue des Frères Lumiere
68000 Colmar - FRANCE

MAIL
cerest@cerest.com

TÉLÉPHONE
+33 (0)3.89.21.02.56

INTERNET
www.cerest.com

CEREST
Ingénierie Industrielle - Machines spéciales



Réalisation ajoutée le 11/05/26

CEREST
20 Rue des Frères Lumiere
68000 Colmar - FRANCE

MAIL
cerest@cerest.com

TÉLÉPHONE
+33 (0)3.89.21.02.56

INTERNET
www.cerest.com