

CONFORMATEUR ACIER AUTONOME

- Mechanische Studien
- Realisierungen
- Verkabelung
- Steuerungen

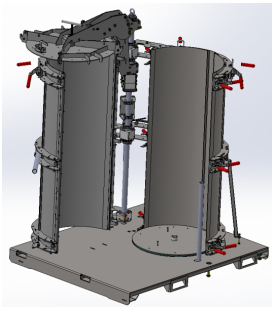
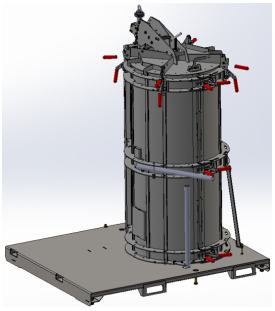
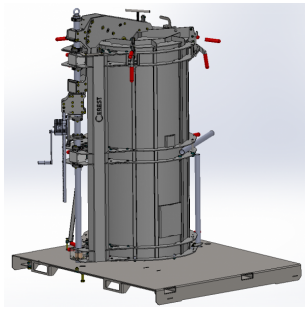

Ref : 3878

Leistung hinzugefügt 11/05/26

CEREST
20 Rue des Frères Lumiere
68000 Colmar - FRANCE

MAIL
cerest@cerest.com

TELEFONISCH
+33 (0)3.89.21.02.56

INTERNET
www.cerest.com